第9回　熊野川の総合的な治水対策協議会
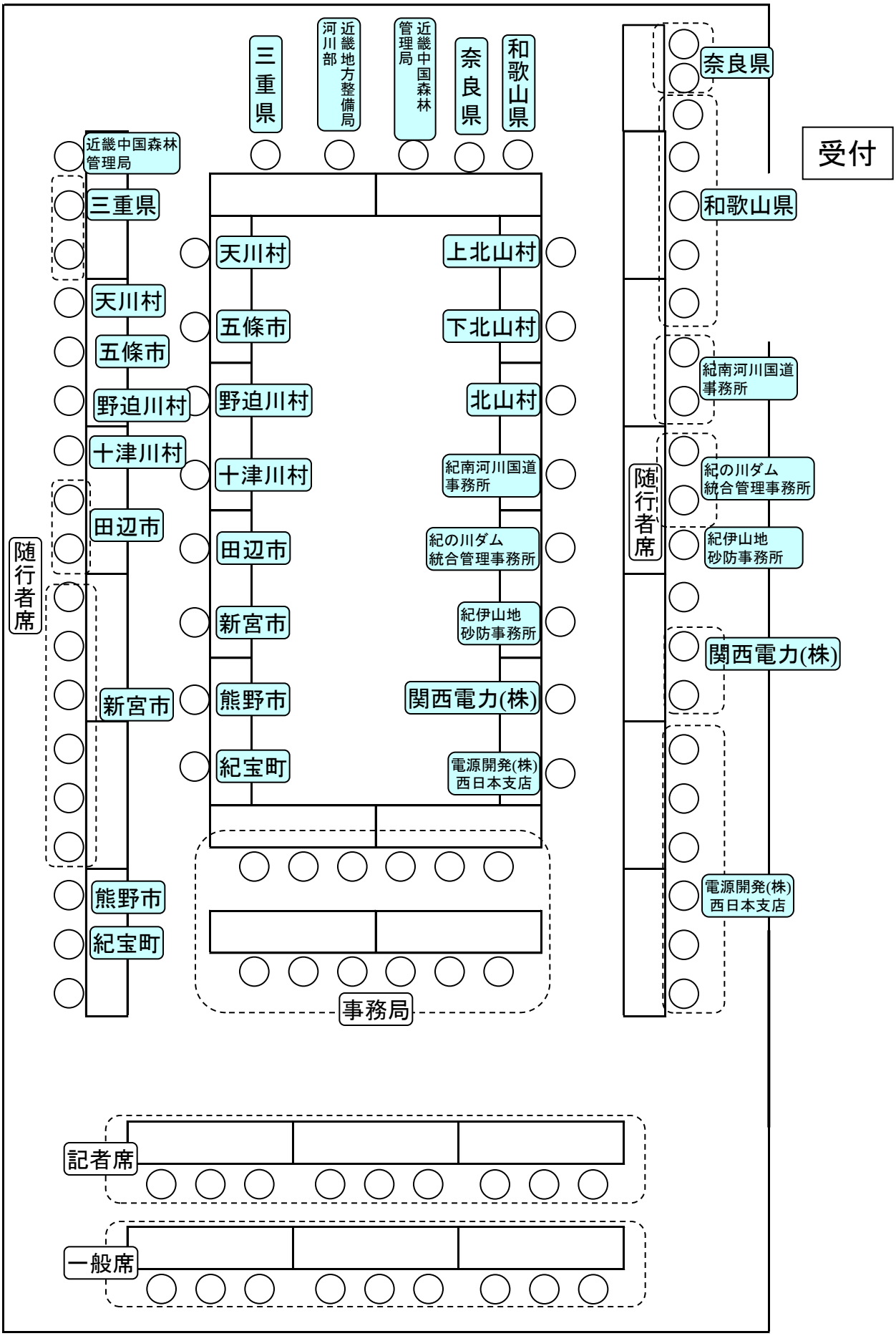
平成27年7月3日（金）15:00～17:00
國民會館住友生命ビル12階武藤記念ホール